Electrolux PROFESSIONAL

Koffie systemen
Espresso koffiemolen, maalschijf Ø65 mm, bonencontainer voor 1,4 kg, doseercontainer

ARTIKEL

MODEL

NAAM

SIS

AIA



602543 (GRND600) Espresso koffiemolen, maalschijf Ø65 mm, koffiebonencontainer, doseercontainer voor gemalen koffie

Omschrijving

Product Nr.

Espresso koffiemolen in licht grijze uitvoering met lekbak. Transparant kunststof voorraad container voor 1,4 kg koffiebonen. Transparant kunststof doseercontainer voor 0,3 kg gemalen koffie. Vlakke maalschijf van Ø65 mm. Steun voor de filterhouder. Aan/uit schakelaar. Elektra kabel met CE-Schuko stekker.

Uitvoering

- Automatisch vullende doseercontainer.
- Praktisch in gebruik door de automatisch vullende doseercontainer, met iedere keer toevoer van een volumetrisch geregelde hoeveelheid.

Goedkeuring

Electrolux PROFESSIONAL

Koffie systemen
Espresso koffiemolen, maalschijf Ø65 mm, bonencontainer voor 1,4 kg, doseercontainer

Zij aanzicht

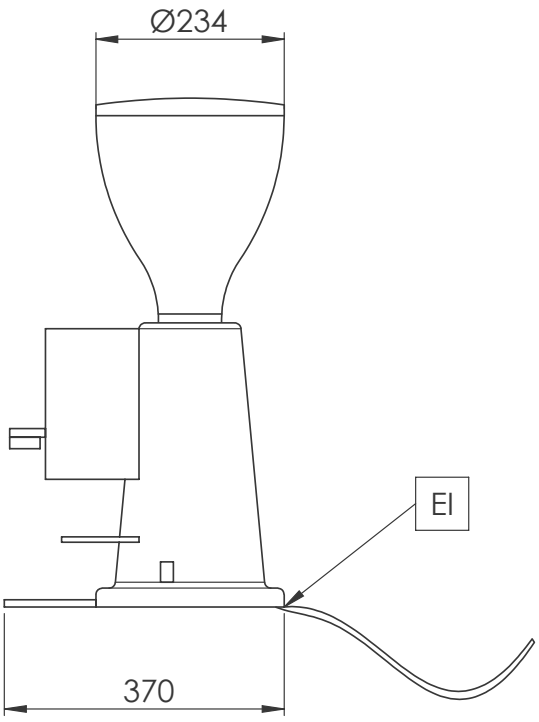

Front aanzicht

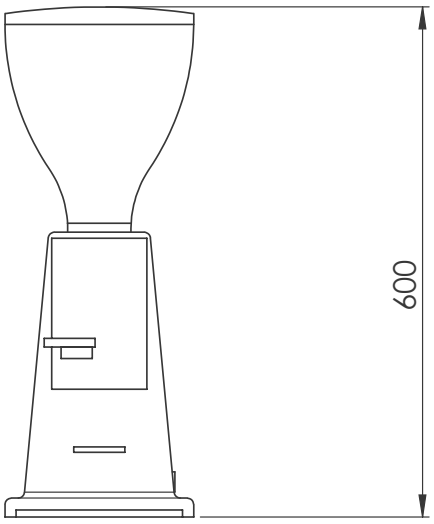

Elektra

Stekker type	
602543 (GRND600)	CE-Schuko
Voltage	230 V/1N ph/50/60 Hz
Elektrisch max. vermogen	0.34 kW

Algemene gegevens

Gewicht, netto	13 kg

CE

Het bedrijf behoudt het recht de producten te modificeren zonder voorafgaande melding.